המבצע אחראי לבדיקת המידות
ולהתאמתן במקום

**על המבצע לבקר את כל המידות ועל כל
טעות או אי התאמה עליו להודיע למתכנן**

מכון :
מידות : 845x605

מהדורה	תאריך	אדריכל	קונסטרוקטור	ניהול פרויקטים	תפוצה
0	13.08.24	☒	☒	☒	
1	09.09.24	☒	☒	☒	

	תאריך	מהות השנוי	חתימה
0	13.08.24		
1	09.09.24	עדכון גובה קומה עליונה	
2	06.01.25	מעבר לפיר קונסטרוקציה עם חיפוי גבס	
3	20.03.25	הוספת דלת ממול	

לעיון ○ למכרז ● לבצוע ○

עיר דוד
ארמון המלך

מעלון תא סגור

נושא התכנית :	כללית למעלון מס' 1 צומת ירמיהו	
מהדורה	0 1 2 3	
שם הקובץ	MAL3-YRMI	ק.מ. 1:10 1:20 1:50
מספר התכנית	8279-1	תאריך
תכנן	דורון בלו	13.08.2024
שרטט	דורון בלו	13.08.2024
ביקר		

ESL
Eng. S. Lustig – Consulting Engineers
אינג' ש. לוסטיג – מהנדסים יועצים בע"מ
רחוב באר טוביה 5, תל-אביב 64583 טל : 03-5236633 פקס : 03-5243286
5 Beer – Tuvya St., Tel-Aviv, 64583 P.O.B. 11617 – 61116 Israel
Tel: 03-5236633 Fax: 03-5243286 Email: esl@netvision.net.il

מסמך זה הוא פרי עבודתנו ורכושנו הבלעדי.
אין להשתמש בו, למסרו לאחר או להעתיקו ללא
רשות בכתב מצדנו.

התכנית נערכה ע"י
חבר איגוד האקדמאים
העצמאיים במקצועות
ההנדסה האדריכלות
והטכנולוגיה בישראל

לשכת מהנדסי חשמל חבר מס' 820

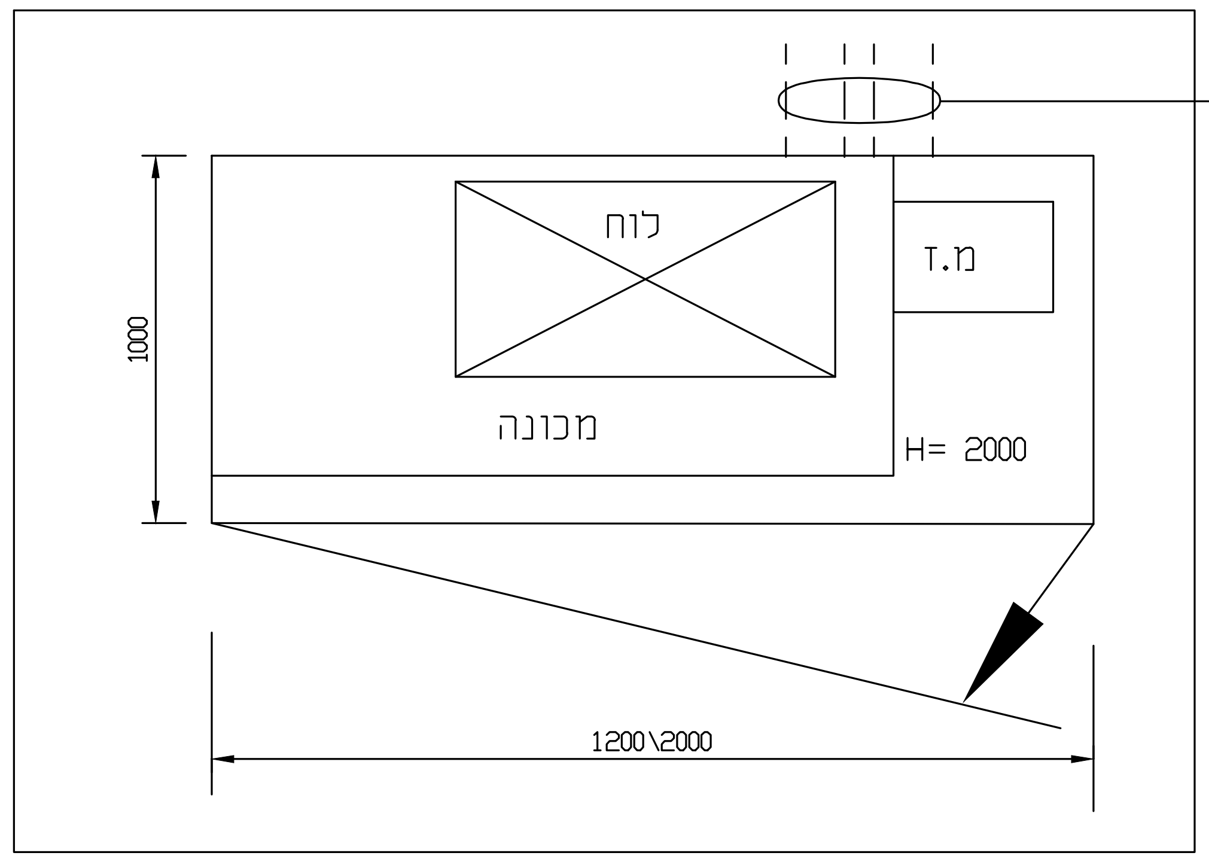
לוח
מ.ז
מכונה
H= 2000
1000
1200\2000

שרוולים "2x3
ע"י המזמין
למעבר צנרת שמן וחשמל
מארון מכונה לפיר המעלון

מערכת הנע ופיקוד

מיקום הארון במרחק עד 3 מ' מהפיר בתחנה תחתונה
מיקום סופי יקבע ע"י המזמין בתאום עם קבלן המעלון.

הארון יהיה מאוורר

יש לתאם שרוולים לצנרות מעבר שמן וחשמל
בין מערכת הפיקוד וההנע למעלון.

(1) בצלעות אלא קורות במרווחים של כ-1.1 מ' זו מזו
(2) קורה לקליטת תילויי הדלתות
(3) קורה לקליטת הסף

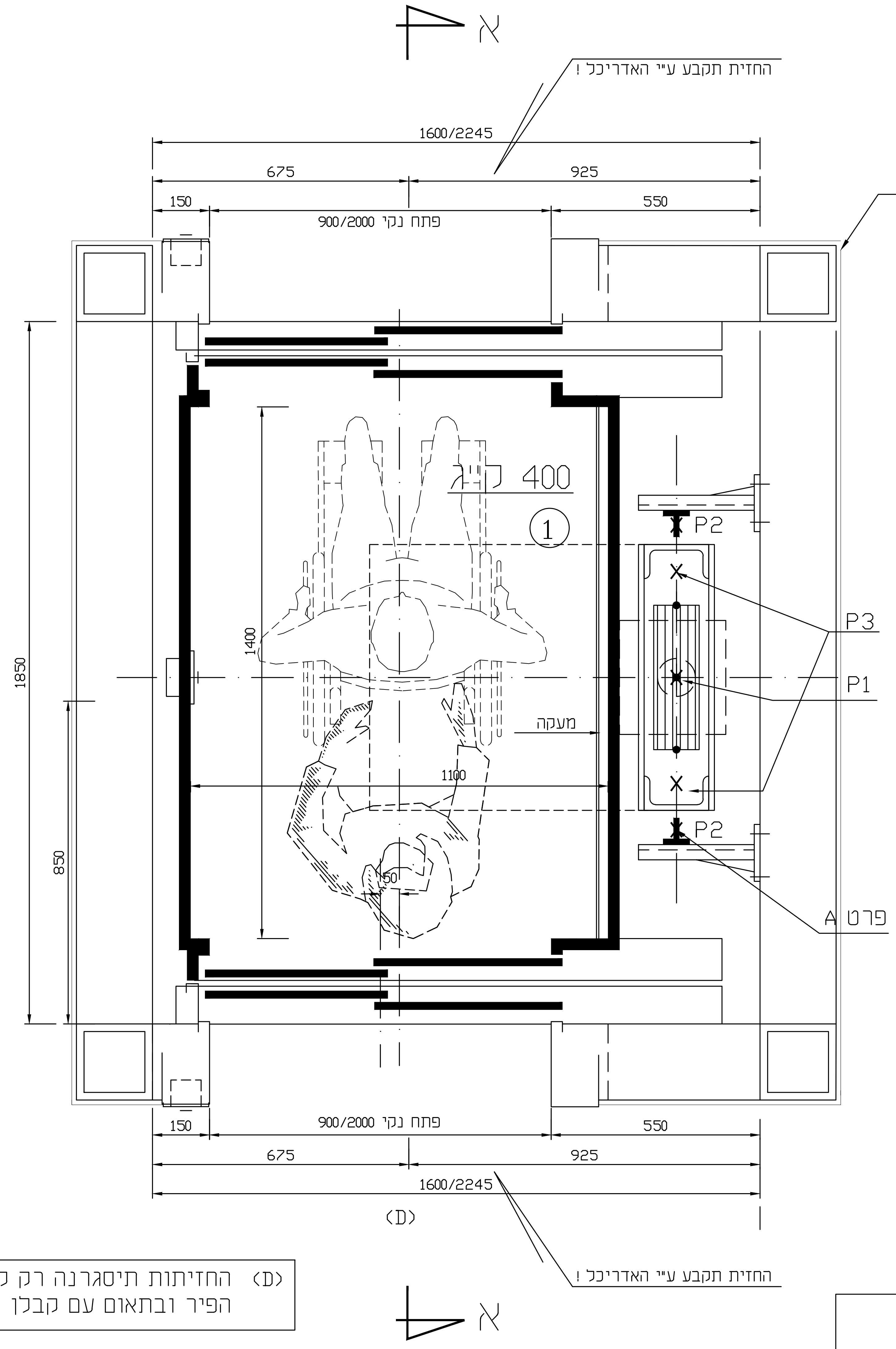
א
החזית תקבע ע"י האדריכל !
1600/2245
675
925
150
550
פתח נקי 900/2000
1850
850
1400
1100
400 ק"ג
①
מעקה
50
P2
P3
P1
P2
פרט A
(D)
החזית תקבע ע"י האדריכל !
א

חיפוי הפיר בפלטות גבס בעלות
עמידות בתנאי רטיבות, לחות
ועמידות גבוהה באש.
תוך עמידה בדרישות התקן 2481
בסיום ההרכבה
משני צידי הקורות
באחריות המזמין

(D) החזיתות תיסגרנה רק לאחר הרכבת דלתות
הפיר ובתאום עם קבלן המעליות

תכנית מעלון

ק.מ. 1 : 10

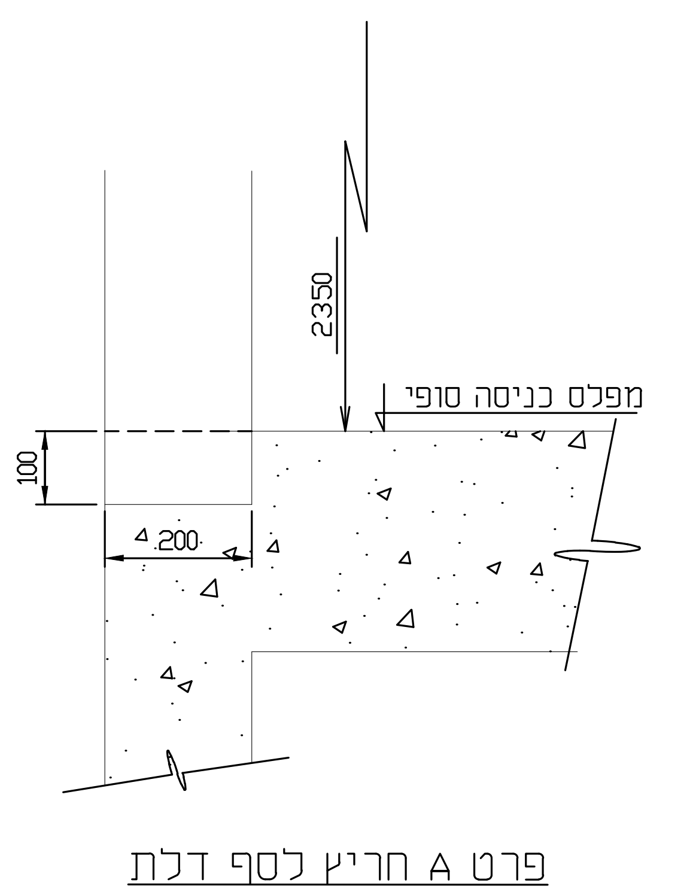
2350
מפלס כניסה סופי
100
200
2245

פרט A חריץ לסף דלת

ק.מ. 1 : 10

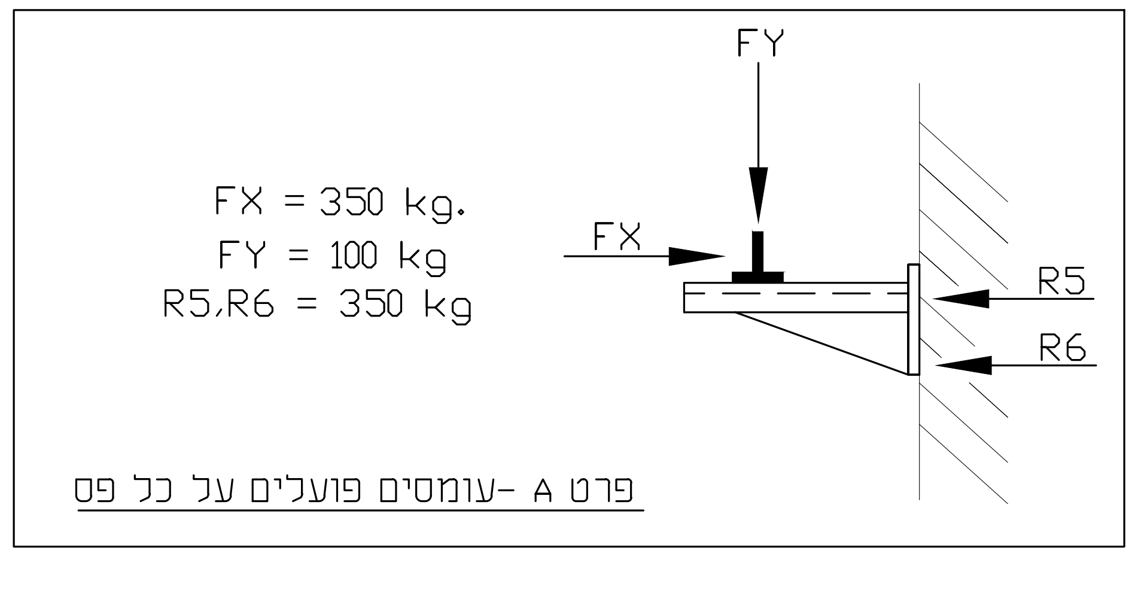
FY
FX
R5
R6
FX = 350 kg.
FY = 100 kg
R5,R6 = 350 kg
פרט A- עומסים פועלים על כל פס

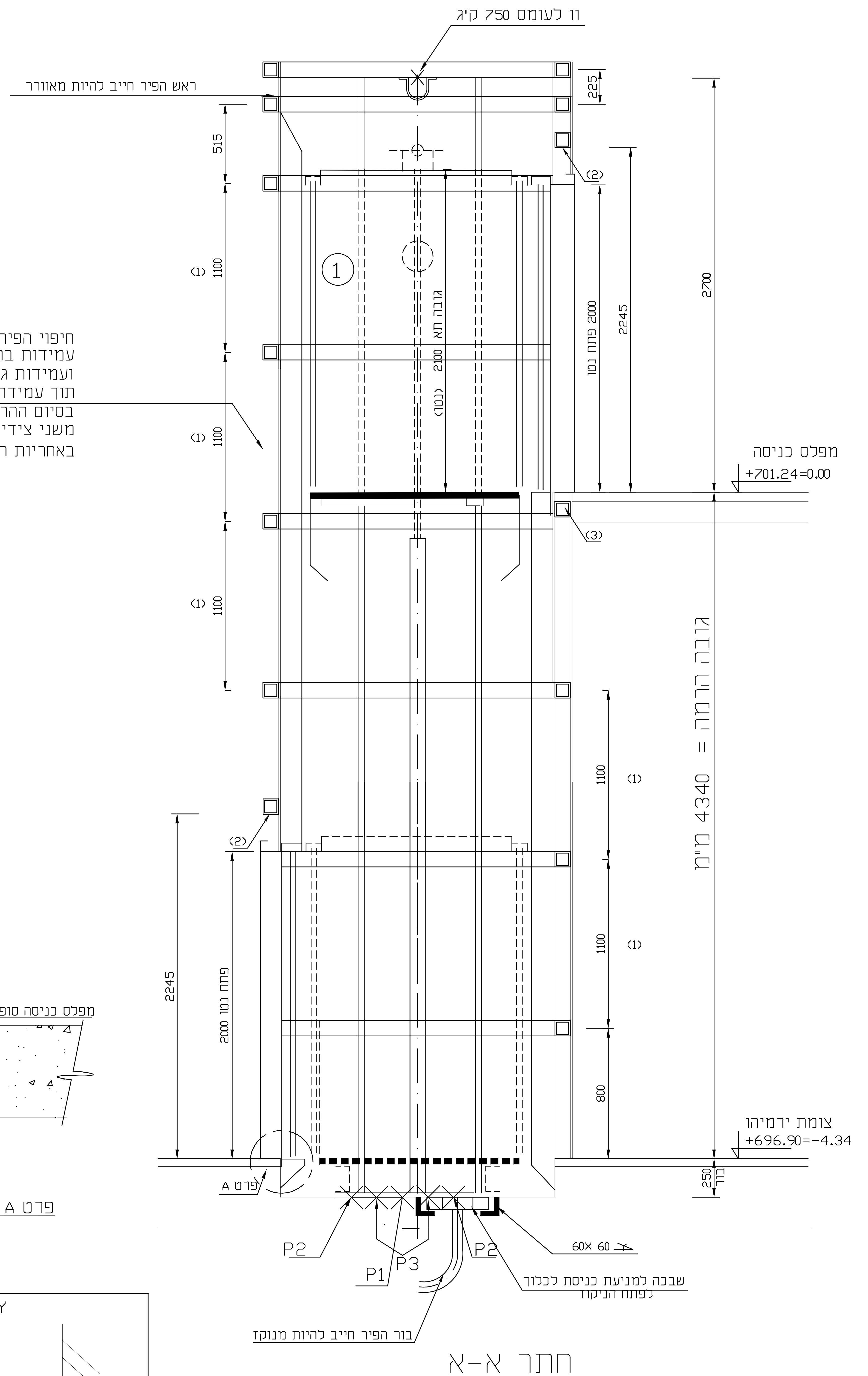
וו לעומס 750 ק"ג
ראש הפיר חייב להיות מאוורר
225
515
(2)
(1) 1100
(1) 1100
(1) 1100
①
גובה תא 2100 (נטו)
פתח נטו 2000
2245
2700
מפלס כניסה
+701.24=0.00
(3)
גובה הרמה = 4340 מ"מ
(1) 1100
(1) 1100
800
(2)
2245
פתח נטו 2000
צומת ירמיהו
+696.90=-4.34
250 בור
פרט A
P2
P1
P3
P2
60X 60
שבכה למניעת כניסת לכלוך
לפתח הניקוז
בור הפיר חייב להיות מנוקז

חתך א-א

ק.מ. 1 : 20

עומס קבוע על הרצפה	P1 = 2000 kg.	העומסים אינם פועלים יחדיו
עומס בפעולת התקן תפיסה על כל נקודה	P2 = 1000 Kg	
עומס פגיעת התא בפגושות על כל נקודה	P3 = 1500 Kg	

מספר מעלון	1
מהירות (מ/ש)	0.15
עומס (ק"ג)	400
גובה הרמה (מ')	4.34
מספר תחנות	2
פיקוד	סימפלקס