המבצע אחראי לבדיקת המידות
ולהתאמתן במקום

**על המבצע לבקר את כל המידות ועל כל
טעות או אי התאמה עליו להודיע למתכנן**

מכון : מידות : 845x605

מהדורה	תאריך	אדריכל	קונסטרוקטור	ניהול פרויקטים
0	13.08.24	☒	☒	☒
1	29.08.24	☒	☒	☒
2	09.09.24	☒	☒	☒

תפוצה

	תאריך	מהות השנוי	חתימה
0	13.08.24		
1	29.08.24	תוספת דלת במקביל- שינוי דלת מפלס תחנה תחתונה	
2	09.09.24	עדכון גובה קומה עליונה + עדכון מידות פיר	
3	02.10.24	שינוי לכניסה/ יציאה בכיוון אחד + עדכון מידות פיר	
4	06.01.25	מעבר לפיר קונסטרוקציה עם חיפוי גבס	

לעיון ○ למכרז ● לבצוע ○

עיר דוד
ארמון המלך

מעלון תא סגור

נושא התכנית :	כללית למעלון מסי 2 ארמון מזרחי		
מהדורה	0 1 2 3 4		
שם הקובץ	MAL4-EAST	ק.מ.	1:10 1:20 1:50
מספר התכנית	8279-2	תאריך	
תכנן	דורון בלו	13.08.2024	
שרטט	דורון בלו	13.08.2024	
ביקר			

ESL

Eng. S. Lustig – Consulting Engineers
אינגי ש. לוסטיג – מהנדסים יועצים בע"מ

רחוב באר טוביה 5, תל-אביב 64583 טל : 03-5236633 פקס : 03-5243286
5 Beer – Tuvya St., Tel-Aviv, 64583 P.O.B. 11617 – 61116 Israel
Tel: 03-5236633 Fax: 03-5243286 Email: esl@netvision.net.il

מסמך זה הוא פרי עבודתנו ורכושנו הבלעדי.
אין להשתמש בו, למסרו לאחר או להעתיקו ללא
רשות בכתב מצדנו.

התכנית נערכה ע"י
חבר איגוד האקדמאים
העצמאיים במקצועות
ההנדסה האדריכלות
והטכנולוגיה בישראל

לשכת מהנדסי חשמל חבר מסי 820

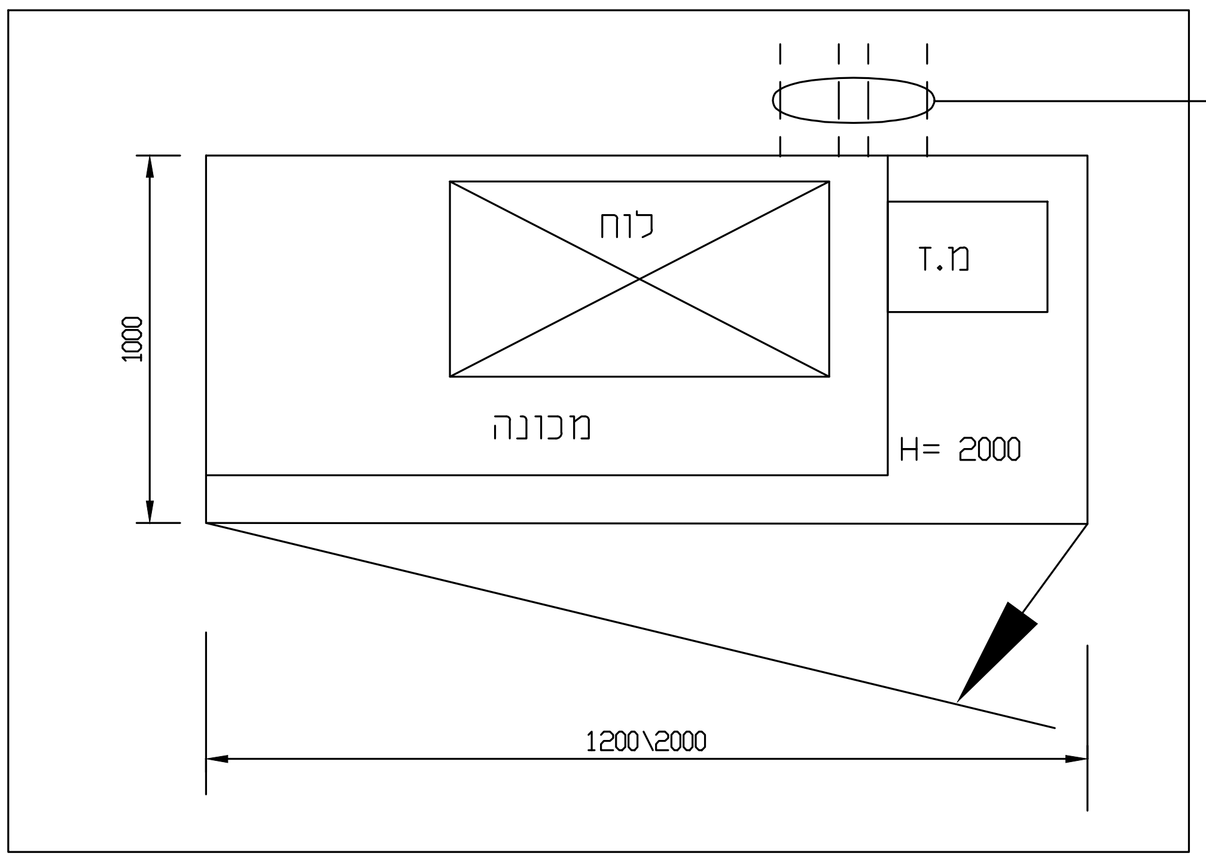
לוח
מ.ד
מכונה
H= 2000
1000
1200\2000
שרוולים "2X3
ע"י המזמין
למעבר צנרת שמן וחשמל
מארון מכונה לפיר המעלון

מערכת הנע ופיקוד

מיקום הארון במרחק עד 3 מי מהפיר בתחנה תחתונה
מיקום סופי יקבע ע"י המזמין בתאום עם קבלן המעלון.

הארון יהיה מאוורר

יש לתאם שרוולים לצנרות מעבר שמן וחשמל
בין מערכת הפיקוד וההנע למעלון.

חיפוי הפיר בפלטות גבס בעלות
עמידות בתנאי רטיבות, לחות
ועמידות גבוהה באש.
תוך עמידה בדרישות התקן 2481
בסיום ההרכבה
משני צידי הקורות
באחריות המזמין

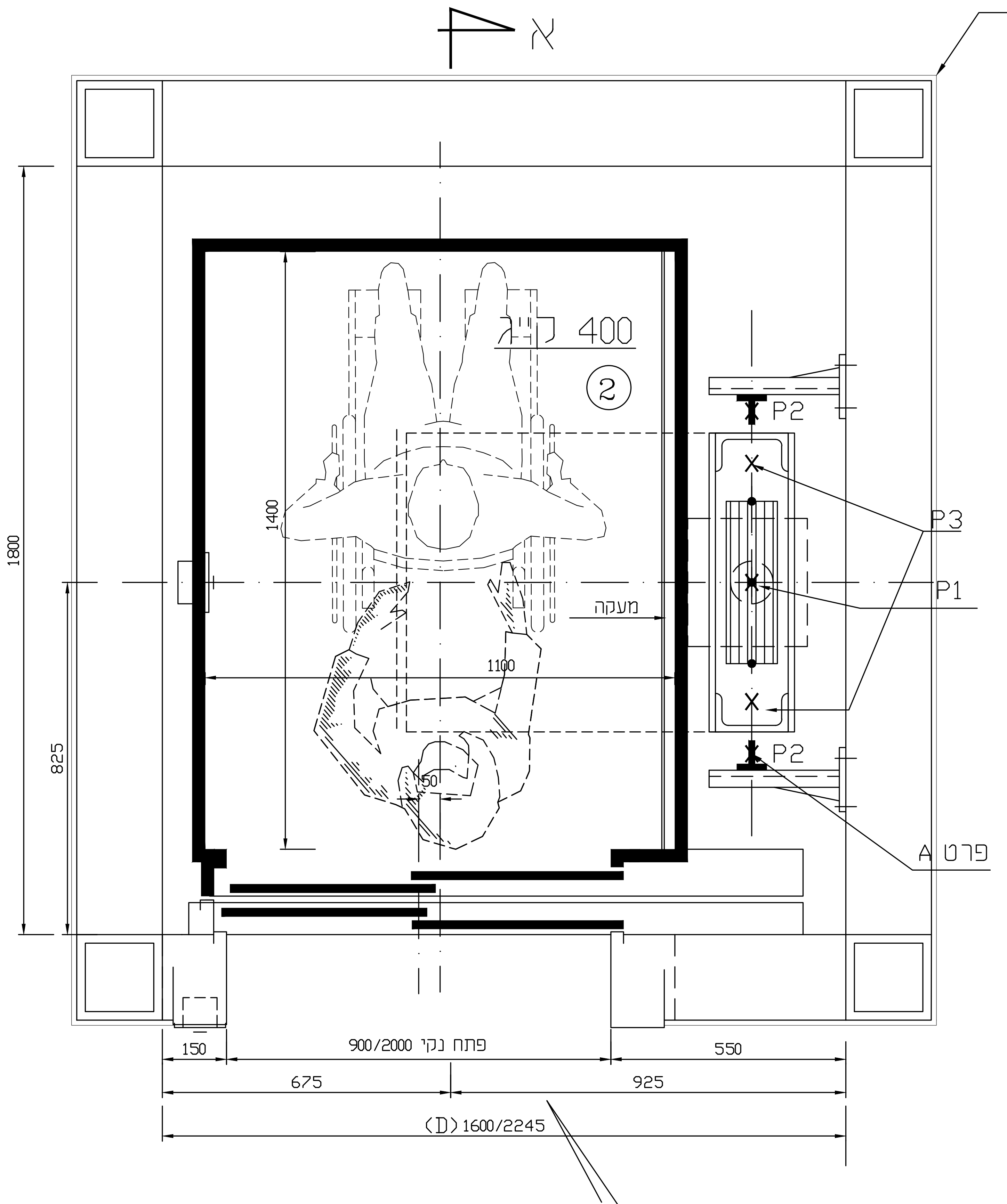
א
400 ק"ג
②
P2
P3
P1
P2
פרט A
מעקה
1100
1400
1800
825
150
פתח נקי 900/2000
550
675
925
(D) 1600/2245
החזית תקבע ע"י האדריכל !
א

(D) החזיתות תיסגרנה רק לאחר הרכבת דלתות
הפיר ובתאום עם קבלן המעליות

תכנית מעלון

ק.מ. 1:10

מספר מעלון	2
מהירות (מ/ש)	0.15
עומס (ק"ג)	400
גובה הרמה (מ')	4.14
מספר תחנות	2
פיקוד	סימפלקס

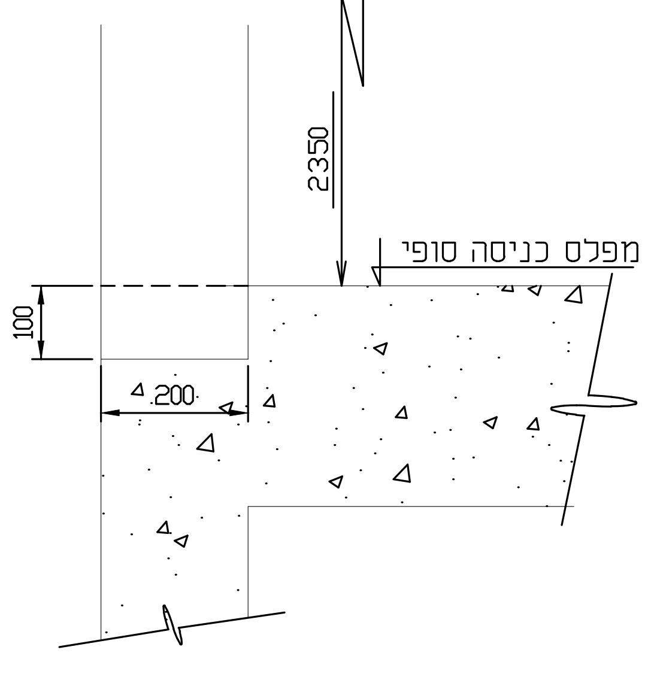
2350
מפלס כניסה סופי
100
200

פרט A חריץ לסף דלת

ק.מ. 1 : 10

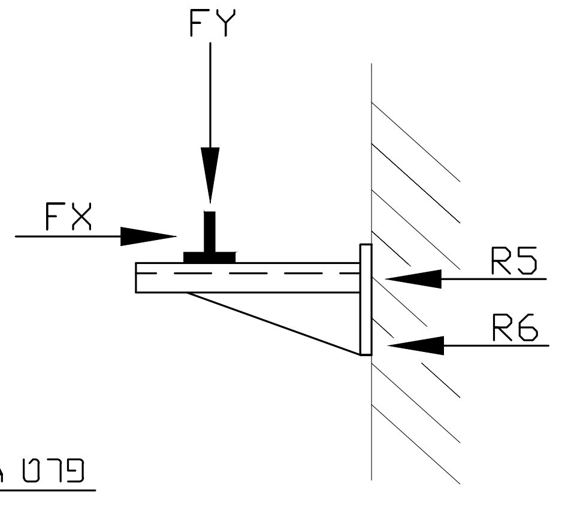

FX = 350 kg.
FY = 100 kg
R5.R6 = 350 kg

פרט A –עומסים פועלים על כל פס

(1) בצלעות אלא קורות במרווחים של כ-1.1 מ' זו מזו
(2) קורה לקליטת תילויי הדלתות
(3) קורה לקליטת הסף

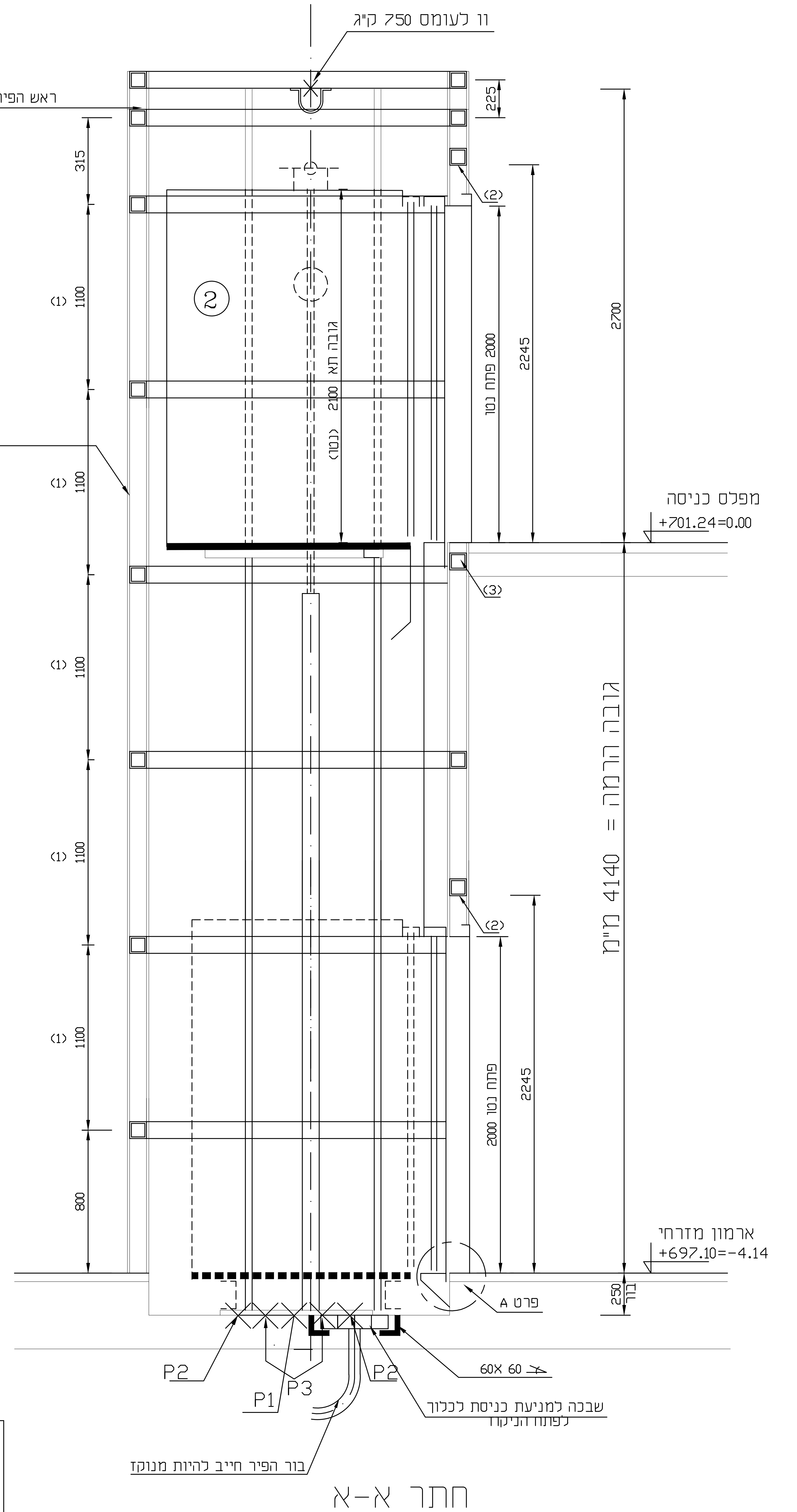
וו לעומס 750 ק"ג
ראש הפיר חייב להיות מאוורר
225
315
(1) 1100
(1) 1100
(1) 1100
(1) 1100
(1) 1100
800
②
גובה תא 2100 (נטו)
פתח נטו 2000
2245
2700
(2)
(3)
(2)
מפלס כניסה
+701.24=0.00
גובה הרמה = 4140 מ"מ
פתח נטו 2000
2245
ארמון מזרחי
+697.10=-4.14
פרט A
250 בור
P2
P1
P3
P2
60X 60
שבכה למניעת כניסת לכלוך לפתח הניקוז
בור הפיר חייב להיות מנוקז

חתך א-א

ק.מ. 1 : 20

עומס קבוע על הרצפה	P1 = 2000 kg.	העומסים אינם פועלים יחדיו
עומס בפעולת התקן תפיסה על כל נקודה	P2 = 1000 Kg	
עומס פגיעת התא בפגושות על כל נקודה	P3 = 1500 Kg	